# HYBRID STEPPING MOTOR 8HY0001-20

| REV | A |
|---|---|

| General specification | | Electrical specification | |
|---|---|---|---|
| Step angle | 1.8° ±5% | Rated voltage | 3.9V |
| Number of phase | 2 | Rated current | 0.6A |
| Insulation resistance | 100MΩmin. (500V DC) | Resistance per phase | 6.5Ω ±10% |
| Insulation class | Class B | Inductance per phase | 1.7mH ±20% |
| Rotor inertia | 2g.cm² | Holding torque | 18mN.m |
| Mass | 0.06kg | Detent torque | 2mN.m |

Wiring diagram

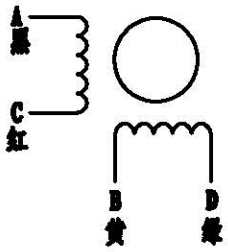


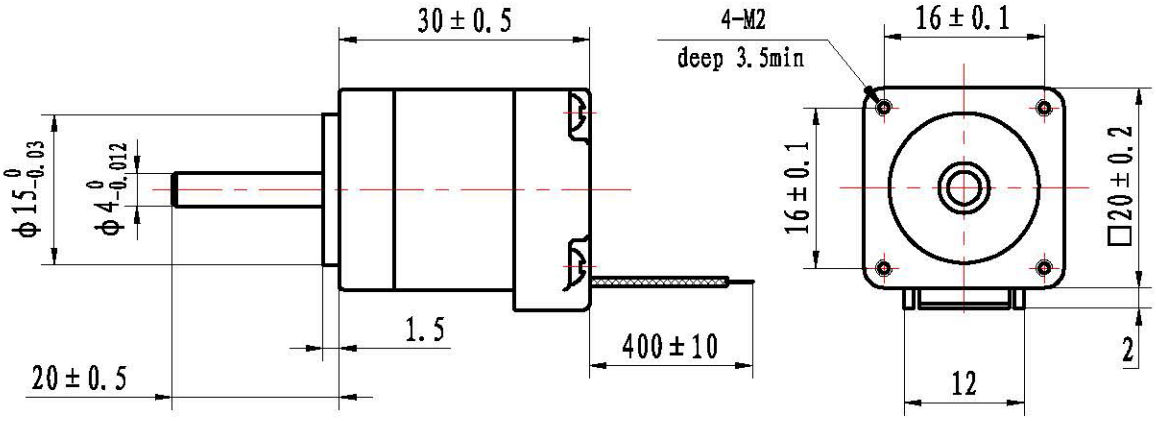


8HY0001-20

| 标记 | 处数 | 更改文件号 | 签字 | 日期 |
|---|---|---|---|---|
| | | | | |
| | | | | |
| | | | | |
| | | | | |

| | | | |
|---|---|---|---|
| 设计 | | 标准化 | |
| | | 批准 | |
| 审核 | | | |
| 工艺 | | 日期 | 2011.10.12 |

| 图样标记 | 重量 | 比例 |
|---|---|---|
| | | |
| 共 1 张 | 第 1 张 | |

ROBOTDIGG
Equip Makers

8HY0001-20型步进电机
规格书