HYBRID STEPPING MOTOR 14HY0003-T556

REV	B

General specification		Electrical specification	
Step angle	1.8° ±5%	Rated voltage	2.7V
Number of phase	2	Rated current	1A
Insulation resistance	100MΩmin. (500V DC)	Resistance per phase	2.7Ω±10%
Insulation class	Class B	Inductance per phase	3mH±20%
Rotor inertia	14g.cm²	Holding torque	100mN.m
Mass	0.18kg	Resolution	0.024384mm

Wiring diagram

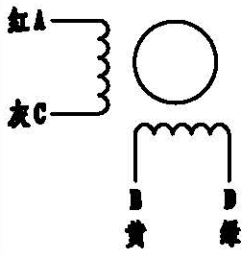

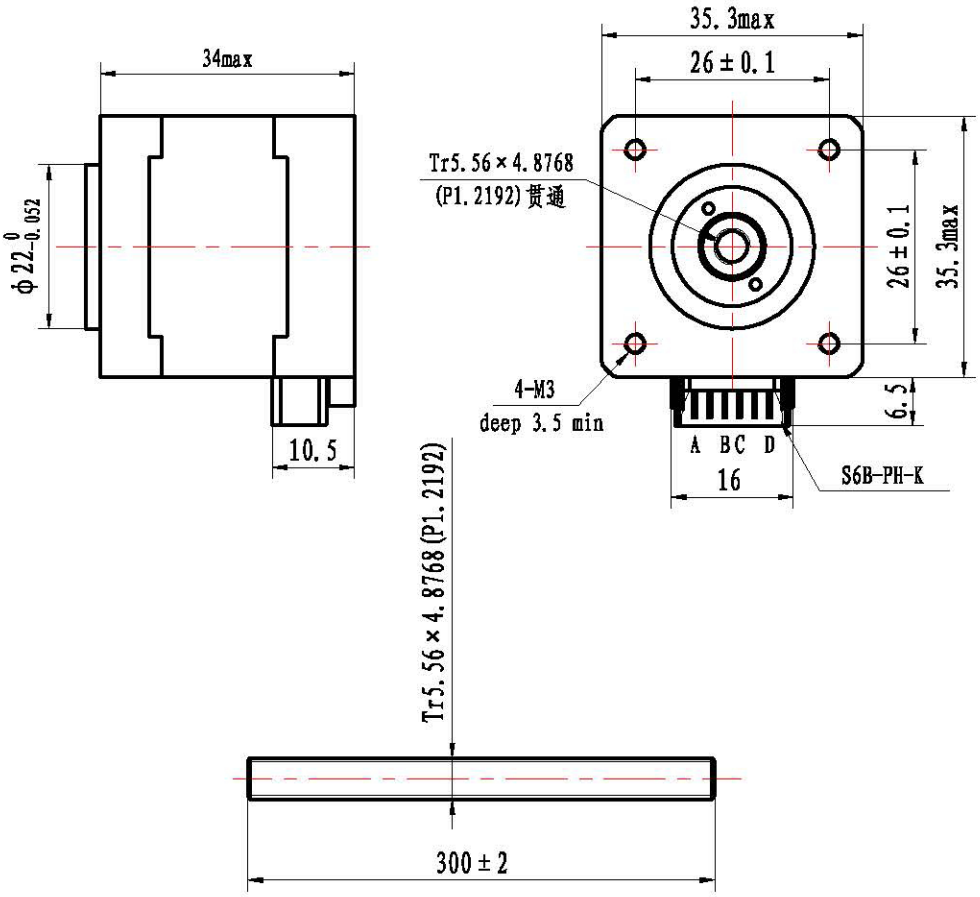

14HY
0003-T556

标记	处数	更改文件号	签字	日期
设计		标准化		
		批准		
审核				
工艺		日期	2015.06.15	

图样标记	重量	比例
共 1 张	第 1 张	

ROBOTDIGG
Equip Makers

14HY0003-T556型直线
步进电机规格书